CAS 1

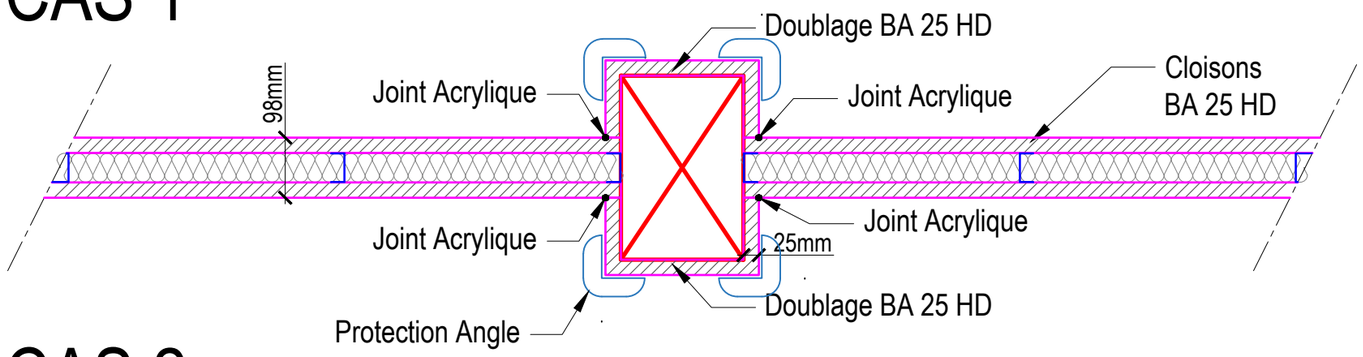

CAS 2

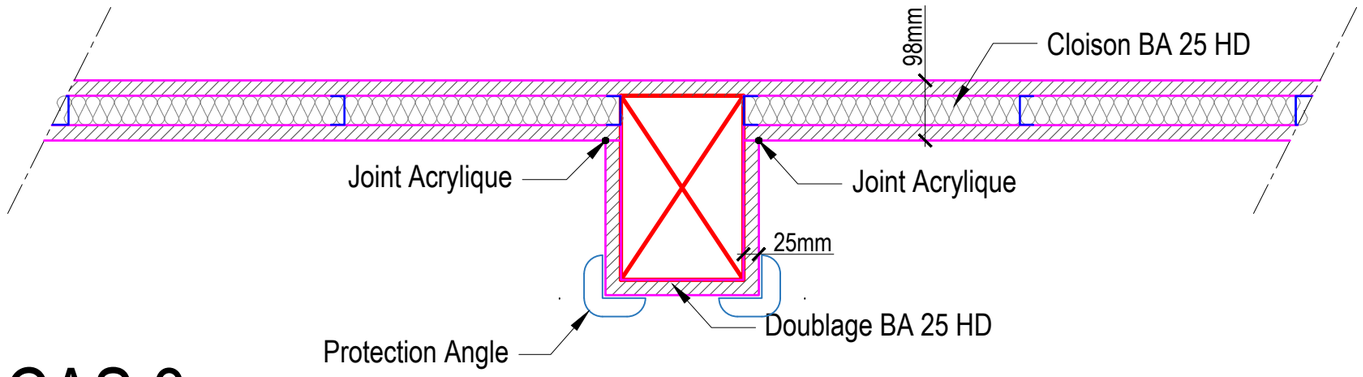

CAS 3

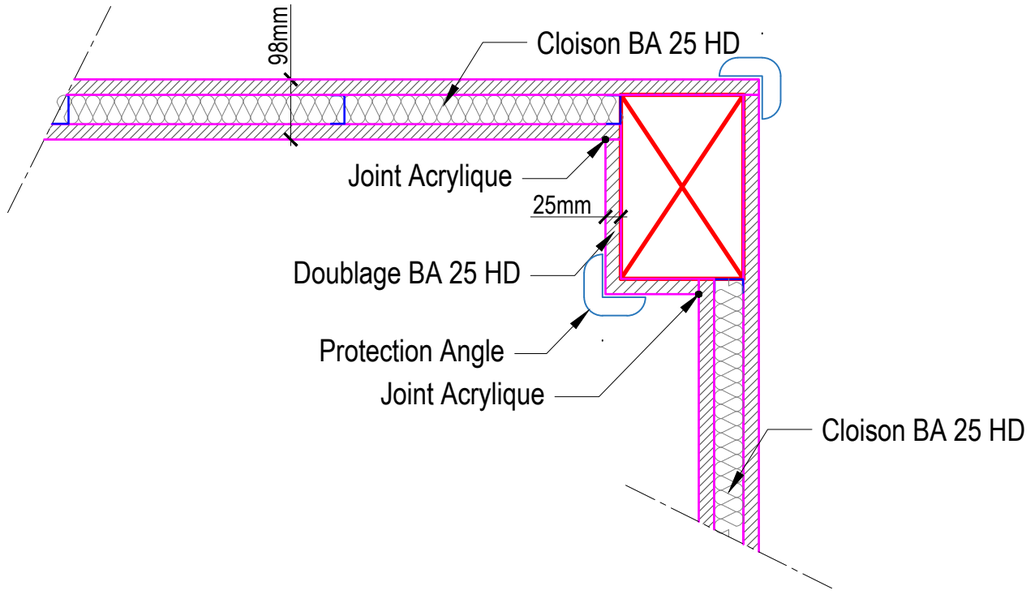

Poteau d'about bois

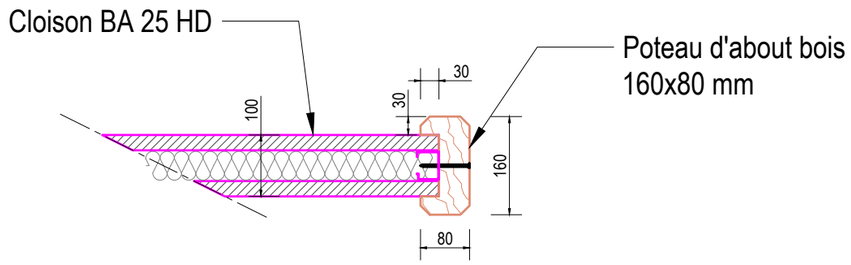

D.C.E.

ECHELLE 1-10

DATE JUILLET-2025

N° 28

Julien PASSET

MAITRISE D'OEUVRE

Groupement de Coopération Sanitaire de Moyens de l'Oise
- Bureau d'études -
2, Rue des Finets - 60607 CLERMONT -
03 44 77 51 70
gcsmo@chi-clermont.fr

Convention : EPSM-SOMME 23.02.

PROJET: Extension de la MAS "La Pommeraie" 2 x 10 Lits

ADRESSE: Site de PINEL - Route de Paris - 80480 DURY

CADASTRE: 000 A 685
SURFACE: 298 670.00 M²

PHASE: Dossier de Consultation des Entreprises

ETAT: PROJET

PLAN: COUPE DE PRINCIPE LIASON POTEAU-CLOISON - ABOUT DE CLOISON

DIFFUSION:

DATE:

OBJET DE LA MODIFICATION:

MAITRISE D'OUVRAGE

Etablissement Public de Santé Mentale de la Somme
Hôpital Philippe PINEL
Route de PARIS
80480 DURY
03 22 53 46 46

Établissement public de santé mentale de la Somme

Ref. INFORMATIQUE: V:\PIECES GRAPHIQUES\EPSM DE LA SOMME\MAS LA POMMERAIE EXTENSION 2X10 LITS\08-DCE\17-CARNET DE DETAILS\DCE 28 LIAISONS CLOISONS-POTEAUX\DCE 28 EF LIAISONS AUX DROIT DES POTEAUX.DWG